ՄԵՏԱՂԱԿԱՆ ԲԱԶՐԻՔ ՄԲ-1

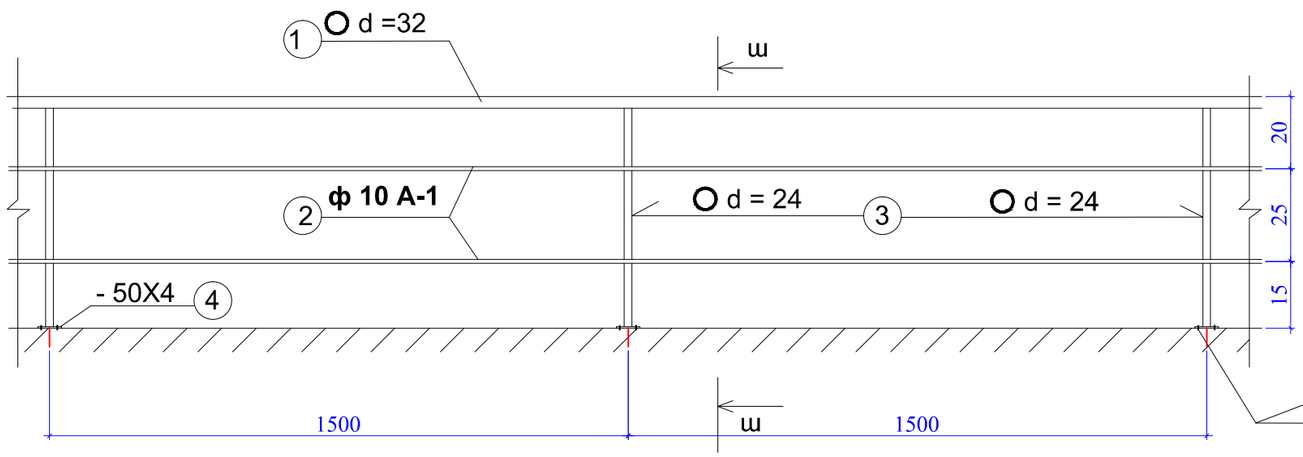

ՏԵՍՔ «ա-ա»

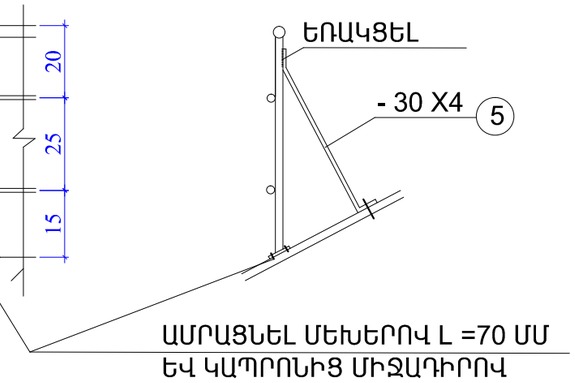

ՄԵՏԱՂԱԿԱՆ ԲԱԶՐԻՔԻ ՄԱՄՆԱԳԻՐ

ԱՆՎԱ-ՆՈՒՄ	Հ/Հ	ՀԱՏՈՒՅԹ ՄՄ	ԳԾ. ՔԱՇԸ ԿԳ	էԼ.-Ի ԵՐԿ. ՄՄ	ՔԱՆԱԿԸ ՀԱՏ	ԸՆԴՀ. ԵՐԿ. Մ	ԸՆԴՀ.ՔԱՇԸ ԿԳ	ԸՆԴՀ . ՔԱՇԸ- ՏՆ	
								էԼԵՄԵՆՏԻ	ԱՄԲՈՂՋԸ
1	2	3	4	5	6	7	8	9	10
ՄԲ-1	1	O d =32	2,18	78700	1	78.70	171.566	0.358	0.358
	2	**ф 10 A-1**	0,617	78700	2	157.40	97.116		
	3	O d = 24	1,64	600	53	31.80	52.152		
	4	- 50 X4	0.20	100	53	5.30	10.60		
	5	- 30 X4	0.50	500	53	26.50	26.50		

ՁՆԱՐԳԵԼԻ ԸՆԴՀԱՆՈՒՐ ՏԵՍՔԸ (58ՀԱՏ)

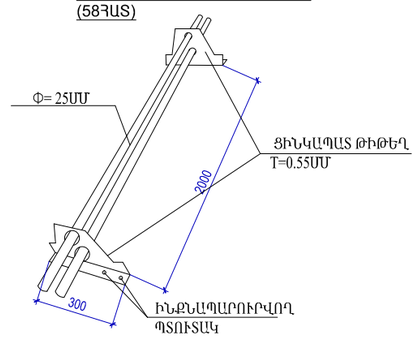

ԾԱՆՈԹՈՒԹՅՈՒՆ

ՄԵՏԱՂԱԿԱՆ ԷԼԵՄԵՆՏՆԵՐԻ ԵՌԱԿՑՈՒՄԸ
ԿԱՏԱՐԵԼ Յ-42 ՏԻՊԻ ԷԼԵԿՏՐՈԴՈՎ :
ՄԵՏԱՂԱԿԱՆ ԲՈԼՈՐ ԷԼԵՄԵՆՏՆԵՐԸ ՆԵՐԿԵԼ
ԷՄԱԼՈՎ - 2 ԱՆԳԱՄ :

ՏՆՕՐԵՆ	Մ.ՀՈՒՍՆՅԱՆ		TSH-14 ԱՆՈՒԾԱՎԱՆԻ ՄԱՆԿԱՊԱՐՏԵԶԻ ՎԵՐԱԿԱՌՈՒՑՈՒՄ		
ՆԳԾ	Ն. ՍՏԵՓԱՆՅԱՆ				
ՆԱԽԱԳԾԵՑ	Ա. ԱՂԱՋԱՆՅԱՆ		ՃԱՐՏԱՐԱՊԵՏԱՇԻՆԱՐԱՐԱԿԱՆ ՄԱՍ	ՓՈԼ	ԹԵՐԹ	ԹԵՐԹԵՐ
ՆԱԽԱԳԾԵՑ	Ն.ՆՇԱՆՅԱՆ			ԱՆ	ՃՇ-25	31
ՍՏՈՒԳԵՑ	Ն. ՍՏԵՓԱՆՅԱՆ		ՄԵՏԱՂԱԿԱՆ ԲԱԶՐԻՔ ՄԲ-1,ՄԱՄՆԱԳԻՐ ՁՆԱՐԳԵԼԻ ԸՆԴՀԱՆՈՒՐ ՏԵՍՔԸ	«ՄԱՌԱ ԵՎ ԴՈՒՍՏԵՐ» ՍՊԸ	